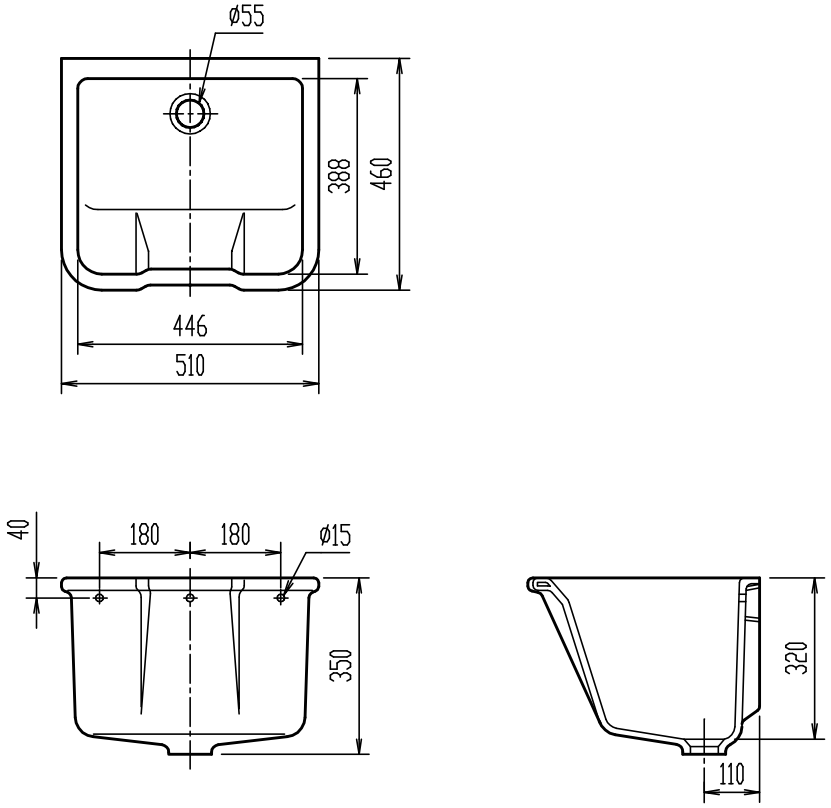


＊ 陶器寸法許容差はJIS A5207に準ずる。

# S-18U

## 多目的流し

器具明細

| 品番 | 品名 | 数 |
|---|---|---|
| S-18U | 流し | 1 |

| 縮尺 | 製図 | 宮本 | 検図 | 山本 | 備考 | |
|---|---|---|---|---|---|---|
| 1:15 | 図番 | XT-S18-0003A | | | | |
| 日付 | | | | | | |
| 2014.04.01 | 株式会社 LIXIL | | | | | |