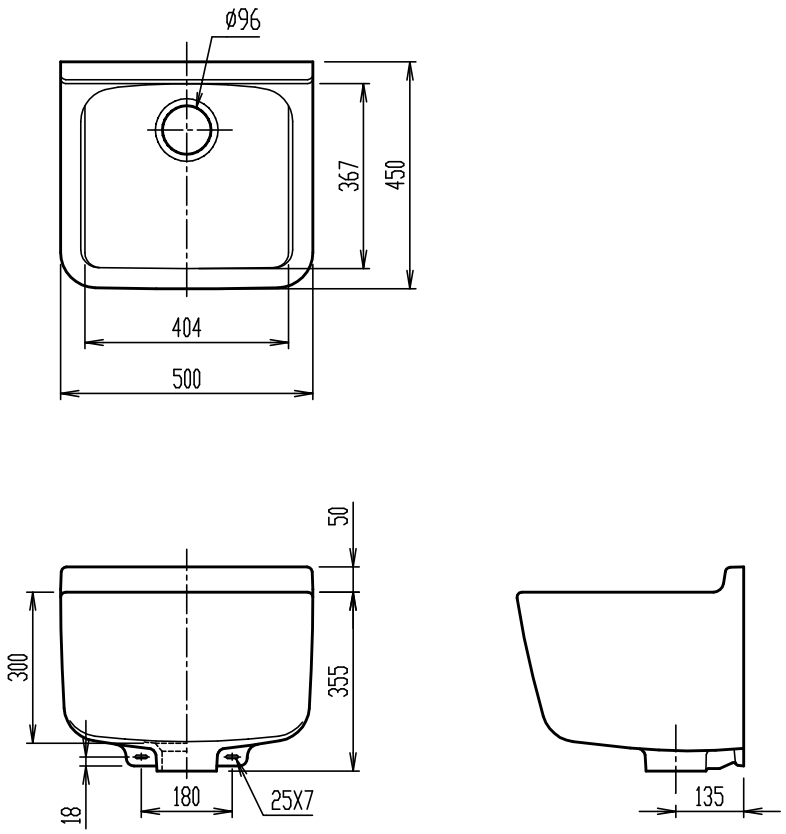

＊ 陶器寸法許容差はJIS A5207に準ずる。

S-21S

多目的流し

器具明細

品番	品名	数
S-21S	流し	1

縮尺	製図	浦野	検図	山本	備考	
1:15	図番	XT-S21-0001C				
日付						
2013.04.12	株式会社 LIXIL					