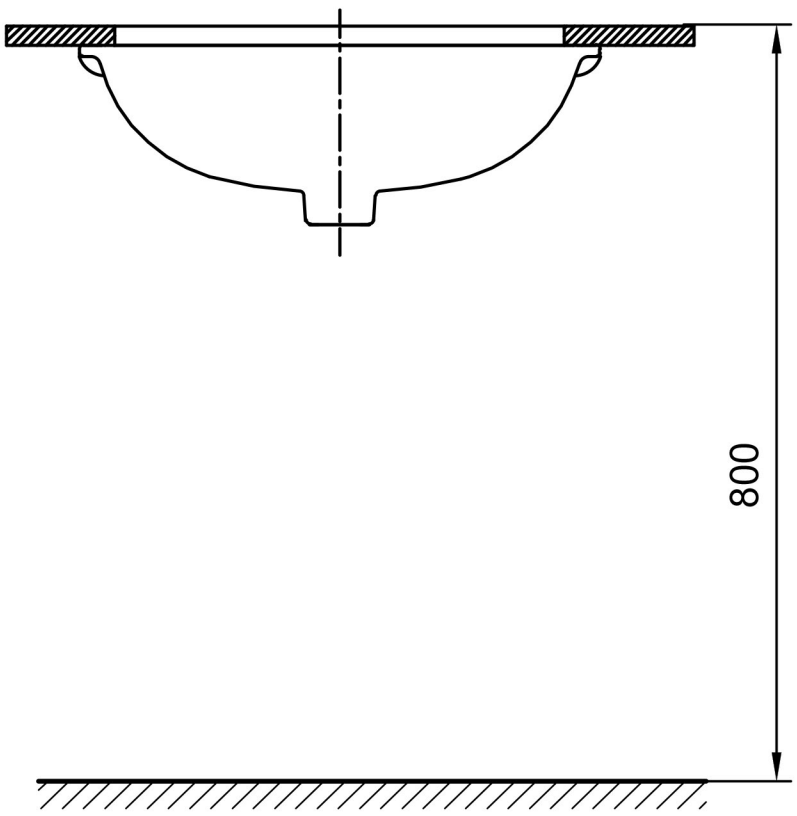
800

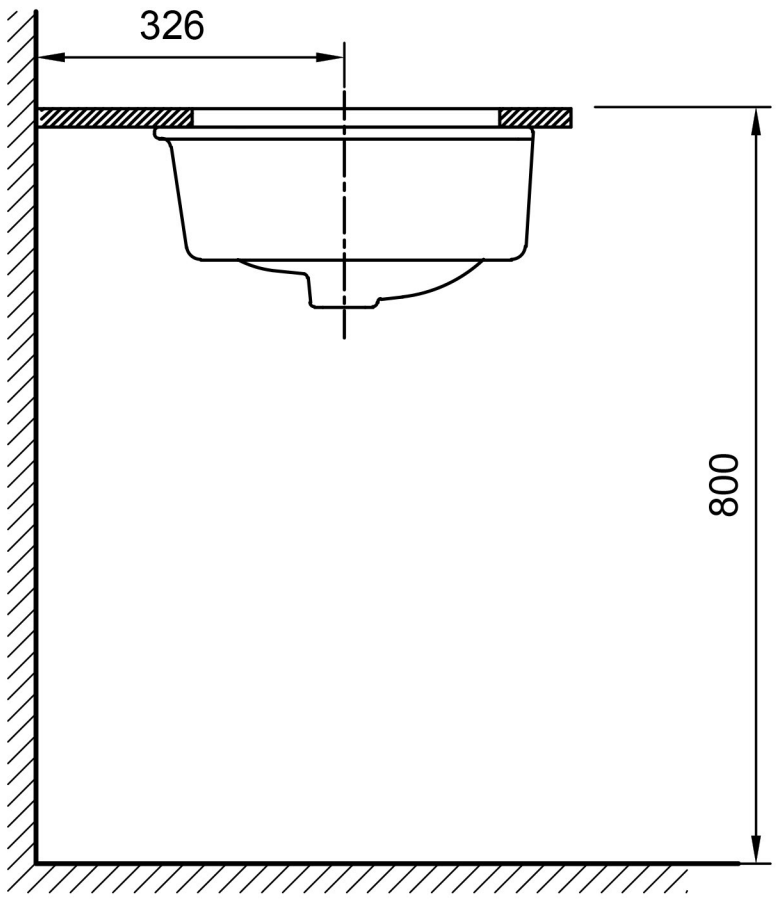
326
800

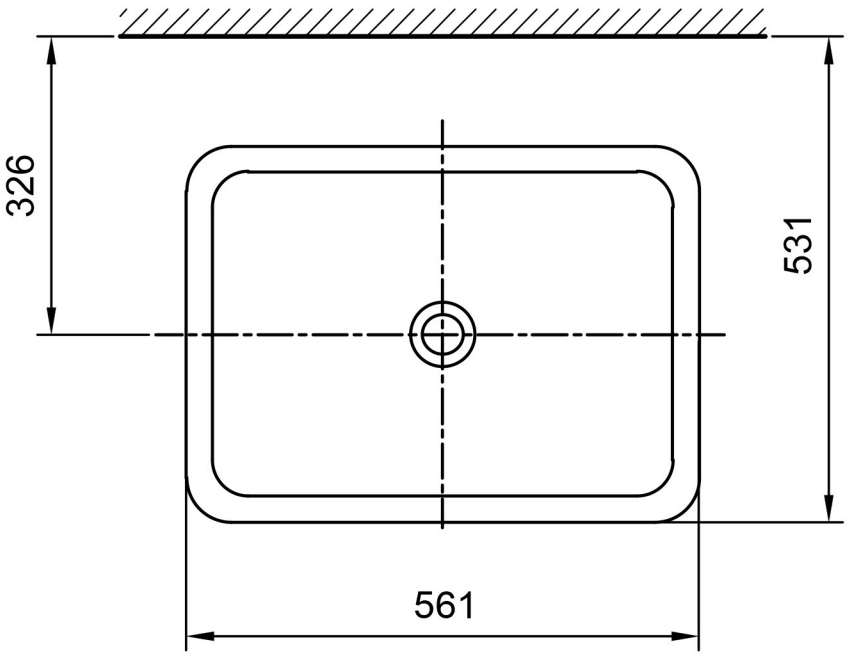
326
531
561